Nivault
CARRELAGE ET SALLE DE BAIN
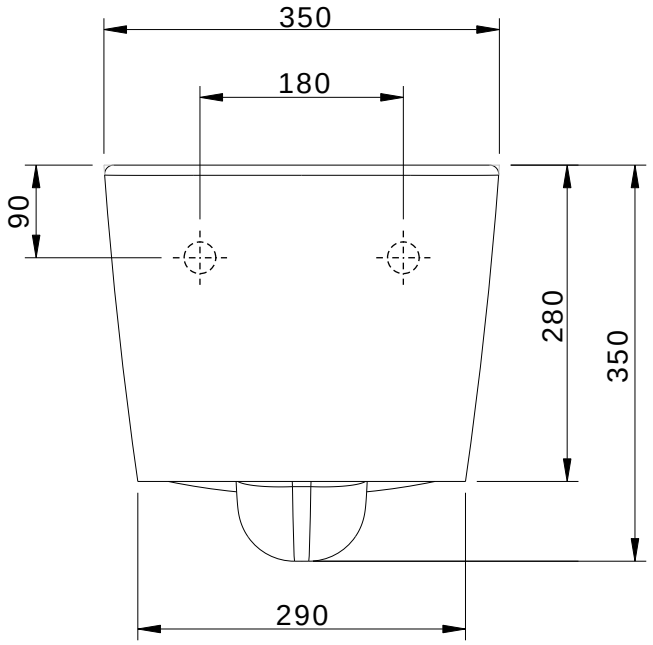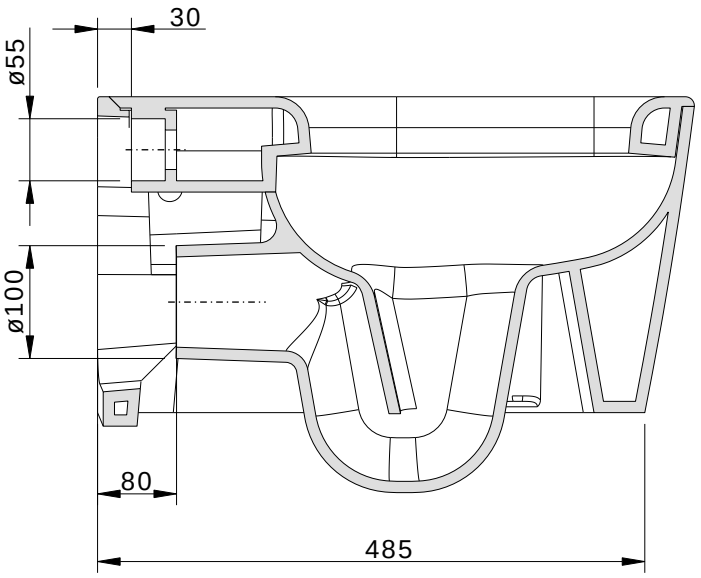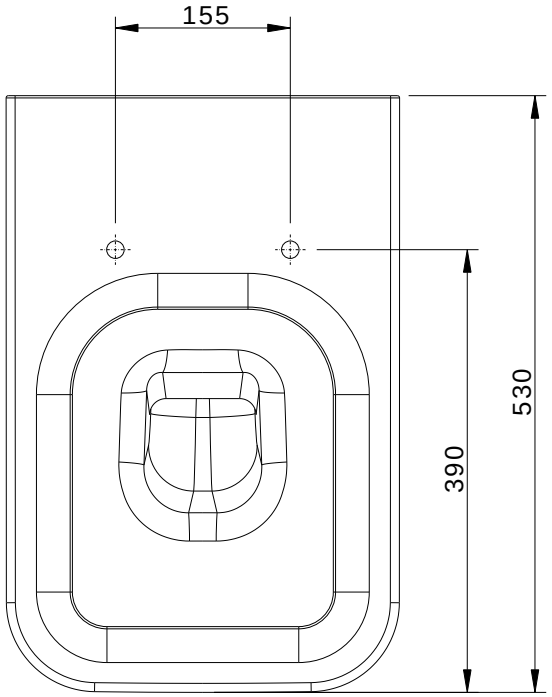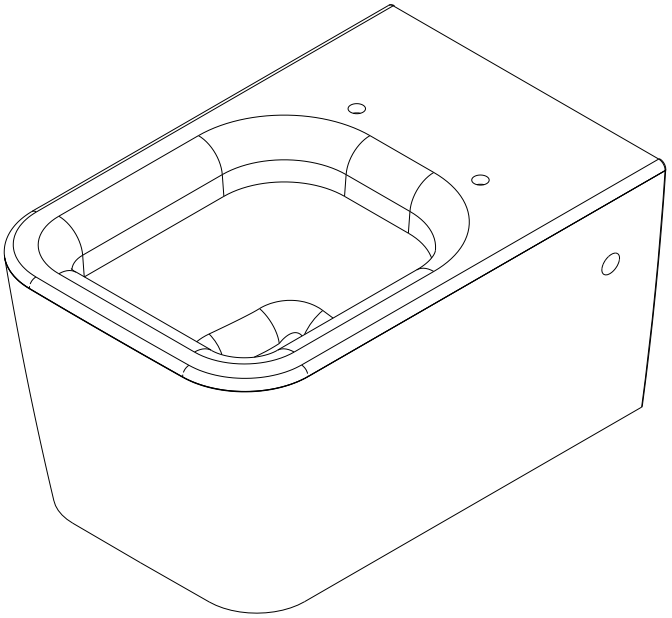
WC suspendu Cube - ref 200551