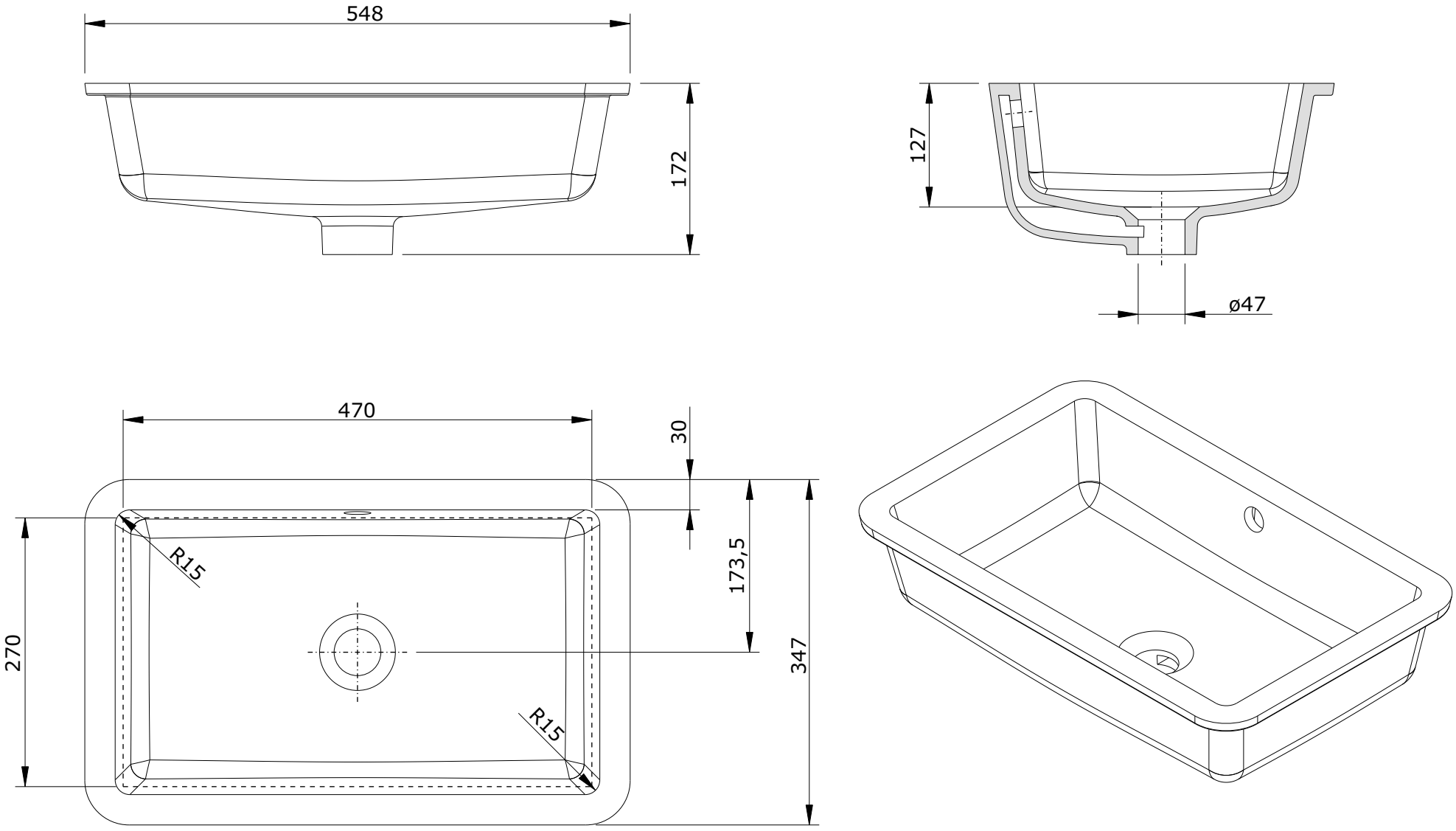
548
172
127
ø47
470
30
R15
173,5
270
347
R15